SCHEDA TECNICA

TIPOLOGIA MEZZO : SOLLEVATORI TELESCOPICI



MODELLO	PORTATA	SBRACCIO	ALTEZZA	BRACCIO
MERLO 45.21	45 q.li	18,00 mt	21,50 mt	Roto

SCHEDA TECNICA

TIPOLOGIA MEZZO : SOLLEVATORI TELESCOPICI

ROTO 45.21 MCSS CON FORCHE SU STABILIZZATORI SU 360°

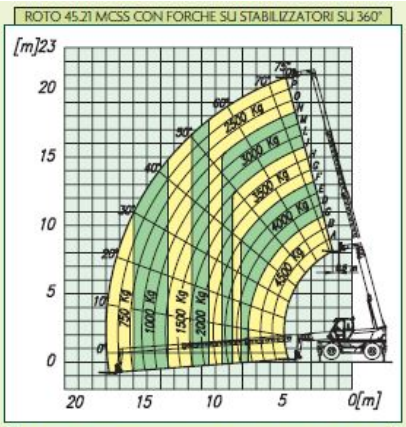

ROTO 45.21 MCSS CON FORCHE SU RUOTE

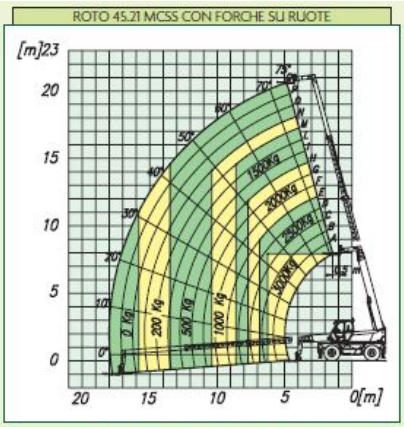

ROTO 45.19 MCSS CON FORCHE SU STABILIZZATORI SU 360°

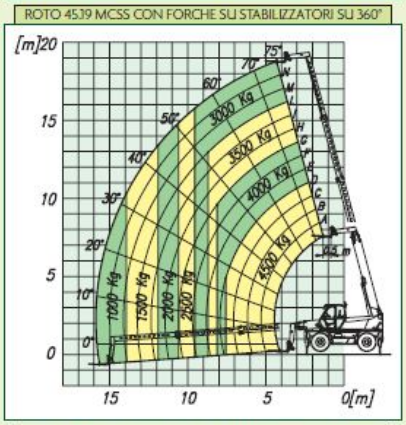

ROTO 45.19 MCSS CON FORCHE SU RUOTE

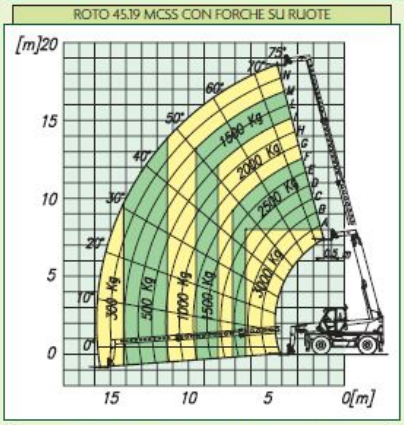

ROTO 50.16 MCSS CON FORCHE SU STABILIZZATORI SU 360°

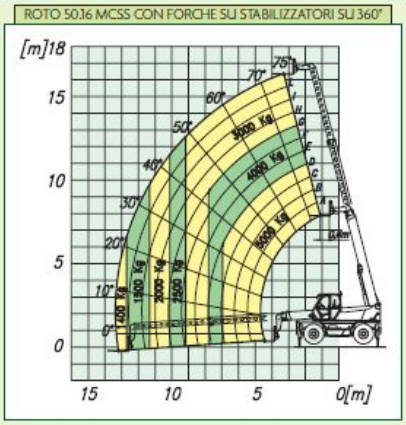

ROTO 50.16 MCSS CON FORCHE SU RUOTE

