SCHEDA TECNICA

TIPOLOGIA MEZZO : PIATTAFORME AUTOCARRATE



MODELLO	PESO	PATENTE	BRACCIO	ALTEZZA	SBRACCIO
TB 200			Articolato	20 mt	10 mt

SCHEDA TECNICA

TIPOLOGIA MEZZO : PIATTAFORME AUTOCARRATE

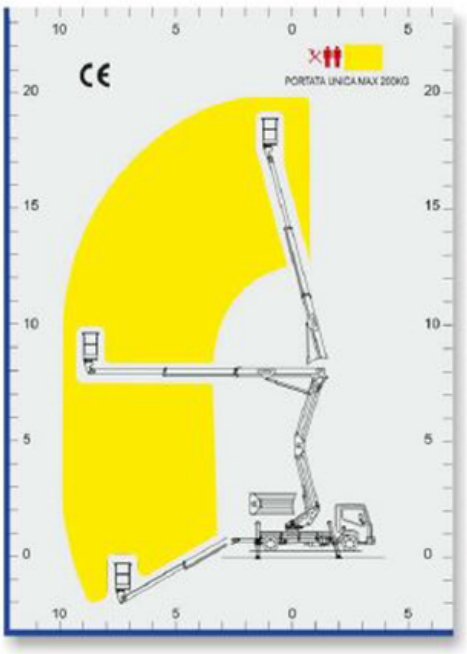

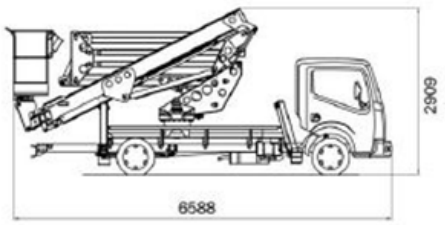

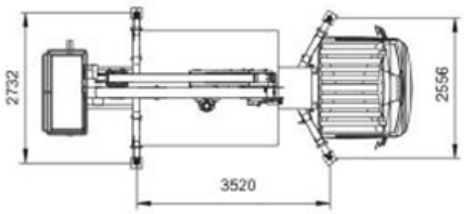

348 3965 490 - 349 4616 513

WWW.GERENTAL.IT