# SCHEDA TECNICA

## TIPOLOGIA MEZZO : PIATTAFORME AUTOCARRATE



| MODELLO | PESO | PATENTE | BRACCIO | ALTEZZA | SBRACCIO |
|---|---|---|---|---|---|
| TB 240 | | | Articolato | 24 mt | 11,5 mt |

# SCHEDA TECNICA

## TIPOLOGIA MEZZO : PIATTAFORME AUTOCARRATE

### DETTAGLI

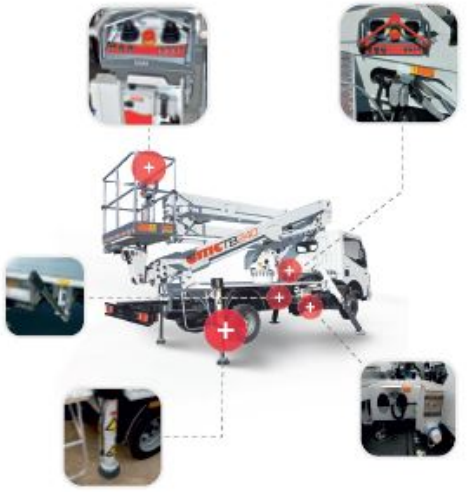

### PRESTAZIONI

| | |
|---|---|
| Altezza massima di lavoro | 23,8 m |
| Sbraccio orizzontale massimo | 11,3 m |
| Portata massima cestello | 200 Kg |
| Dimensioni cestello | 1,4x0,6x1,1m |
| Rotazione cesta | ±90°( 180° totali) |
| Rotazione torretta | ±360° (720°totali) |
| Stabilizzazione | Anteriore a "X", posteriore in sagoma |
| Comandi | Elettroidraulici |

### SPECIFICHE MINIME AUTOCARRO

| | |
|---|---|
| PTT autocarro | 3,5 t |
| Passo minimo autocarro | 3400 mm |

### CARICO MASSIMO

200 KG 80 KG

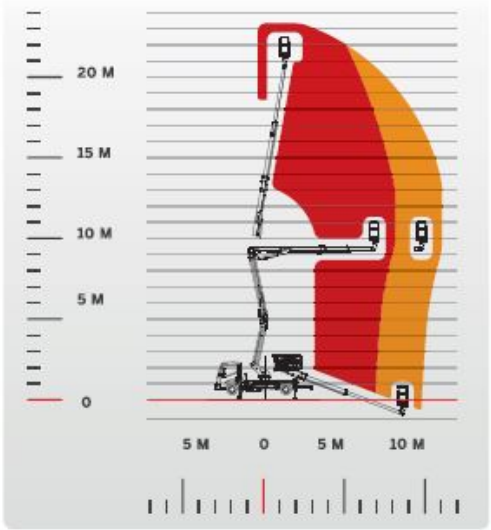


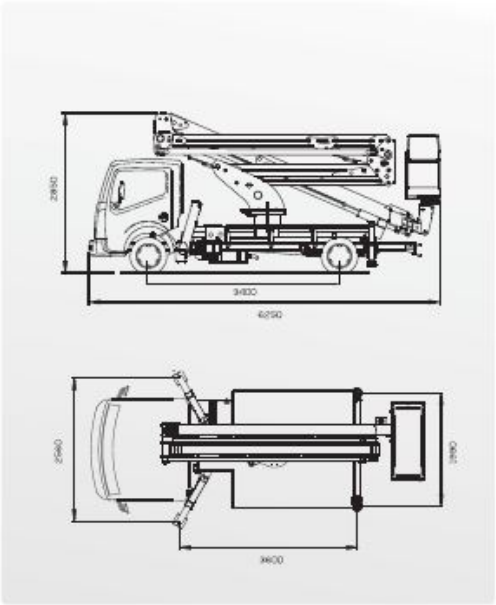

*348 3965 490 - 349 4616 513*

*WWW.GERENTAL.IT*